CATÁLOGO DE PRODUTOS

BOMBAS CENTRÍFUGAS PARA CORROSIVOS.

PH BOMBAS

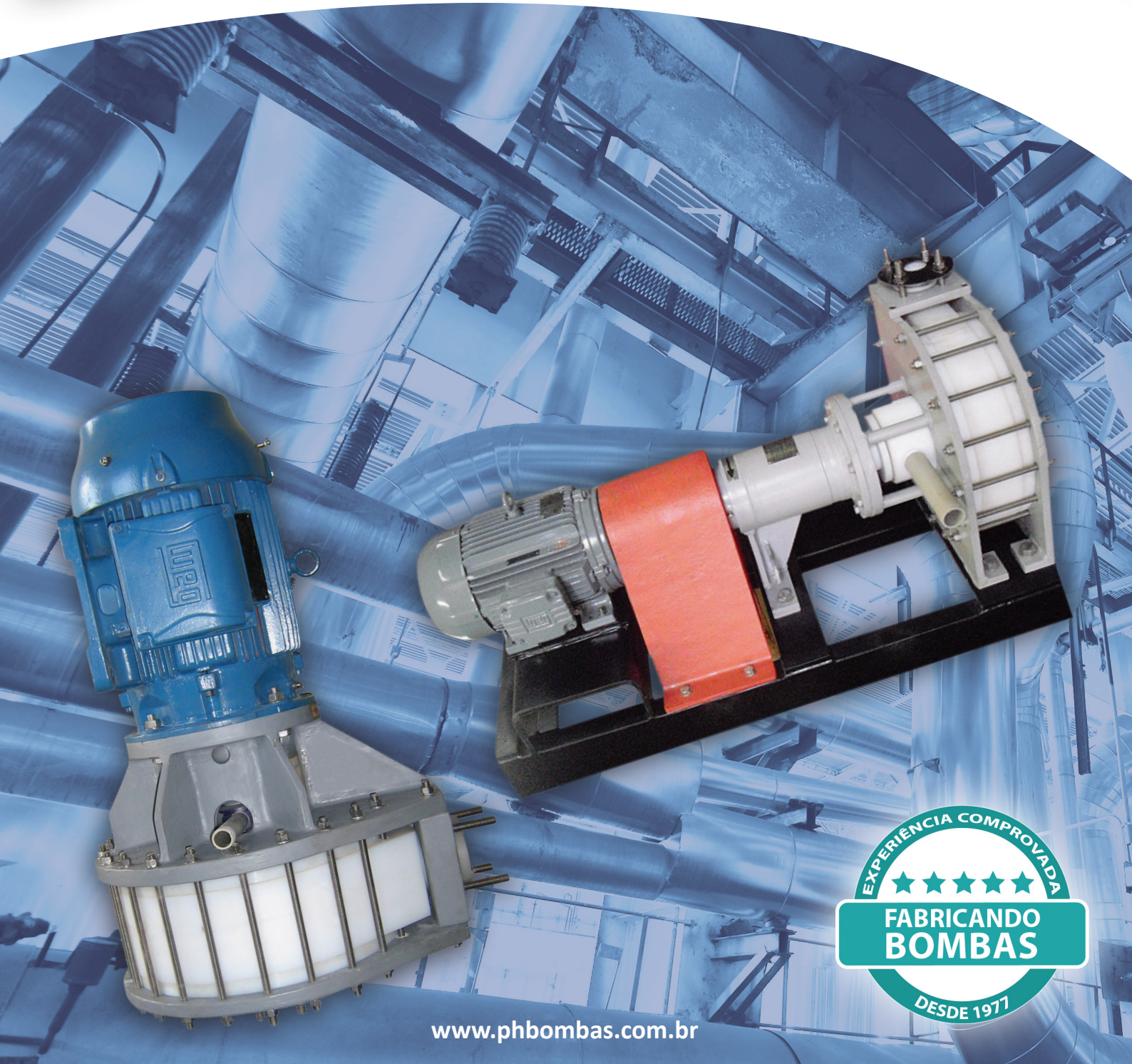

EXPERIÊNCIA COMPROVADA

FABRICANDO BOMBAS

DESDE 1977

www.phbombas.com.br

BOMBAS CENTRÍFUGAS

Todas as nossas bombas são fabricadas em materiais termo-plásticos e termo-fixos resistentes à corrosão e à abrasão, como PRFV, BMC, PVDF, PTFE, e o nosso projeto integrado permite combinações desses materiais para compor o produto mais adequado a cada caso.

VERTICAIS MONOBLOCO

Série VSV

São bombas Centrífugas Verticais **customizadas**, para serviço pesado em condições severas de corrosão e abrasão, na configuração monobloco, com sistema de **Selagem Hidrodinâmica (sem selo mecânico e sem gaxetas).**

As bombas da série VSV são projetadas com o objetivo de disponibilizar aos clientes equipamentos que se distinguem por:

- Vazões até 1000 m³/h.
- Pressões até 110 mcl.
- Temperaturas até 100ºC
- Simplicidade de construção, com reduzido número de componentes.
- Confiabilidade, por sua construção robusta.
- Adequação do projeto às necessidades do cliente.
- Dimensionamento e seleção de motores caso a caso, permitindo a otimização de consumo de energia.
- Durabilidade, através da utilização dos materiais mais adequados a cada aplicação.
- Eliminação dos componentes mais críticos das bombas (os sistemas de selagem convencionais), através da selagem hidrodinâmica.
- Excelente fator custo-benefício, por seu reduzido custo operacional e baixos índices de manutenção.

As aplicações mais frequentes da série VSV são:

• **Siderurgia**, especialmente nos setores de Decapagem, Regeneração de Ácidos e Tratamento de Efluentes. Para essas aplicações apresentamos o modelo VSV-TF, composto por carcaça em PRFV (moldada em resinas epóxi vinil-éster reforçadas com fibra de vidro) e rotor em PVDF.

• **Indústria de Fertilizantes**, especialmente nos setores de Acidulação, Granulação e Concentração. Para essas aplicações nossa proposta é o modelo VSV-TP, composto por carcaça e rotor moldados em UHMW (Polietileno de ultra-alto peso molecular) com tecnologia exclusiva. Este plástico de engenharia, além de alta resistência à corrosão, apresenta resistência à abrasão cerca de dez vezes superior ao Polipropileno.

• **Indústria Química, Cloro-Soda, Metalurgia, Papel e Celulose.**

DESENHO EM CORTE

VSV TF

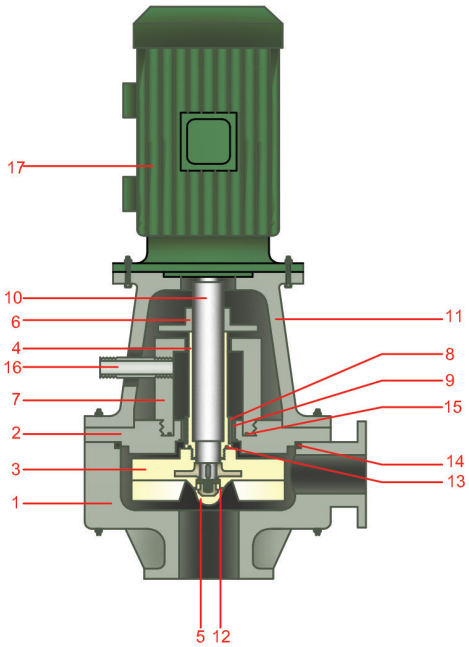

17	Motor	
16	Ladrão	PP
15	Anel de vedação	Viton
14	Anel de vedação	Buna N
13	Anel de vedação	Viton
12	Anel de vedação	Viton
11	Adaptador	PRFV
10	Eixo	AISI 304
9	Anel de desgaste	PTFE
8	Bucha de desgaste	PTFE
7	Camara de equilíbrio	PRFV
6	Defletor	PP
5	Porca de trava	PVDF / AISI 304
4	Luva do eixo	PVDF
3	Rotor	PVDF
2	Tampa traseira	PRFV
1	Carcaça	PRFV
Pos.	Denom.	Mat.

VSV TP

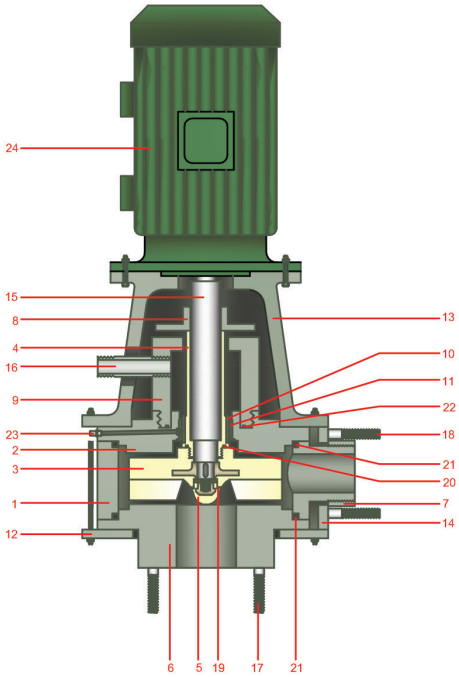

24	Motor	
23	Bico de água	PP
22	Anel de vedação	Viton
21	Anel de vedação	BUNA N
20	Anel de vedação	Viton
19	Anel de vedação	Viton
18	Prisioneiro	AISI 304
17	Prisioneiro	AISI 304
16	Ladrão	PP
15	Eixo	AISI 304
14	Chassi superior	PRFV
13	Chassi traseiro	PRFV
12	Chassi dianteiro	PRFV
11	Anel de desgaste	Hastelloy C
10	Bucha de desgaste	Hastelloy C
9	Camara de equilíbrio	UHMW
8	Defletor	UHMW
7	Anel de aopio	UHMW
6	Tampa dianteira	UHMW
5	Porca de trava	UHMW / AISI 304
4	Luva do eixo	UHMW
3	Rotor	UHMW
2	Tampa traseira	UHMW
1	Carcaça	UHMW
Pos.	Denom.	Mat.

TABELA DE DIMENSÕES

SÉRIE VSV

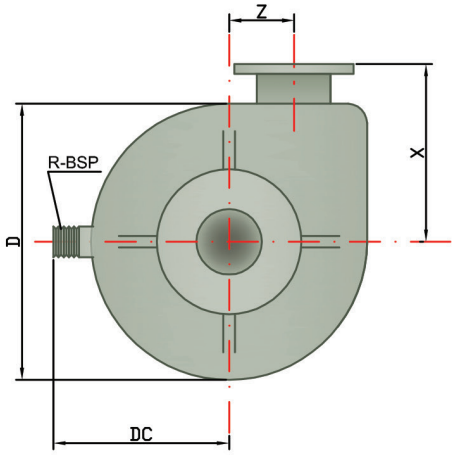

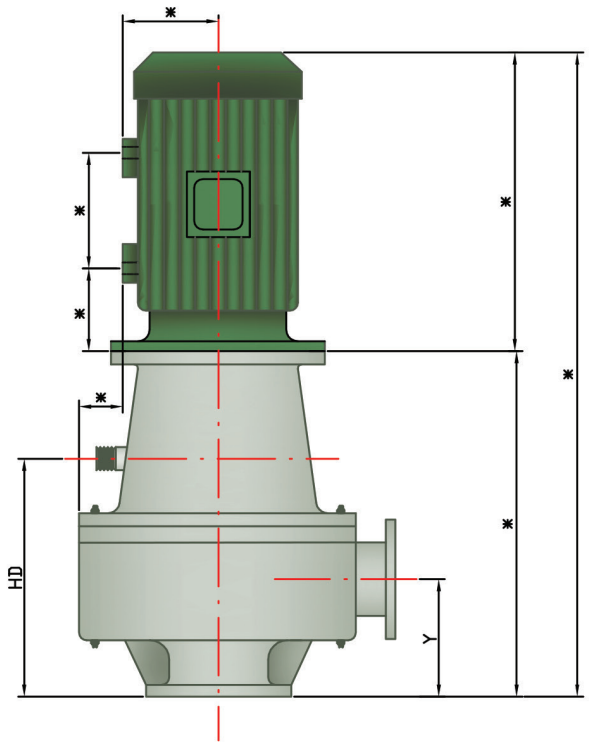

*Dimensões determinadas pelo motor

Modelo	Sucção (pol)	Recalque (pol)	X	Y	Z	D	HD	DC	R"
1x¾x4	1	¾	130	102	60	190	125	120	¾
1½x1¼x5½	1½	1¼	165	102	76	230	176	140	1
2x1½x6	2	1½	210	102	96	300	189	175	1
3x2x6	3	2	210	102	96	300	189	175	1
4x3x6	4	3	210	102	96	345	189	210	1¼
2x1½x8	2	1½	210	102	120	345	189	210	1
3x2x8	3	2	210	102	120	345	189	210	1
4x3x8	4	3	210	102	120	380	189	225	1½
5x4x8	5	4	250	150	120	380	237	225	2
2x1½x10	2	1½	260	102	165	450	198	260	1
3x2x10	3	2	260	102	165	450	198	260	1
4x3x10	4	3	260	102	165	450	198	260	1½
5x4x10	5	4	300	150	165	450	246	260	2
6x5x10	6	5	300	150	165	500	246	285	2
8x6x10	8	6	380	250	165	550	373	325	2
3x1½x13	3	1½	380	150	200	550	273	325	2
3x2x13	3	2	380	150	200	550	273	325	2
4x3x13	4	3	380	150	200	550	273	325	2
5x4x13	5	4	380	150	185	550	273	325	2
6x5x13	6	5	380	150	185	550	273	325	2
8x6x13	8	6	430	250	200	600	373	350	2
10x8x13	10	8	480	250	200	650	373	375	2
5x4x16	5	4	380	180	245	650	303	375	2
6x5x16	6	5	380	180	245	650	303	375	2
8x6x16	8	6	430	250	245	700	373	400	2
10x8x16	10	8	480	300	245	800	423	400	2

Flanges ANSI B16.5 ou DIN2501
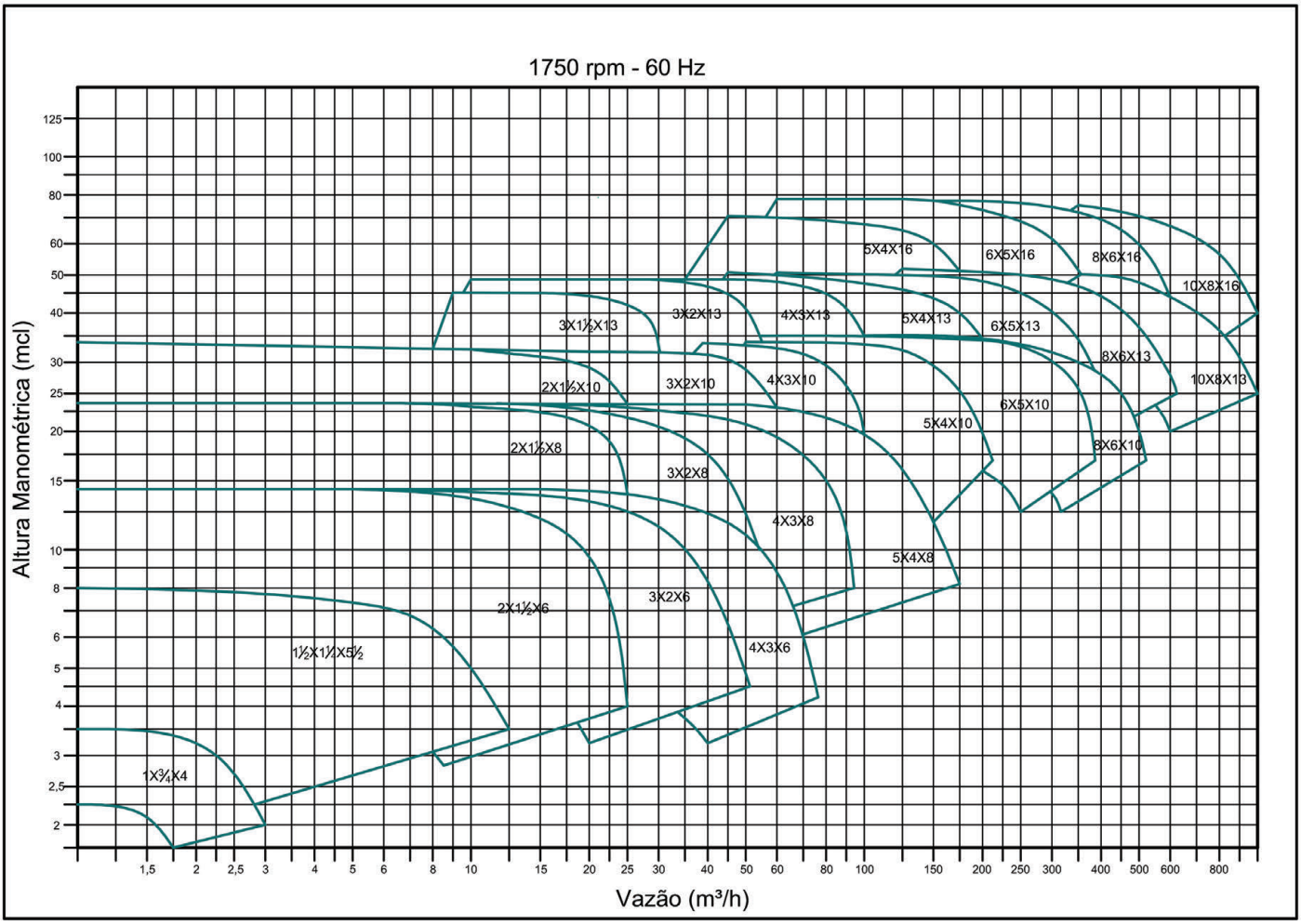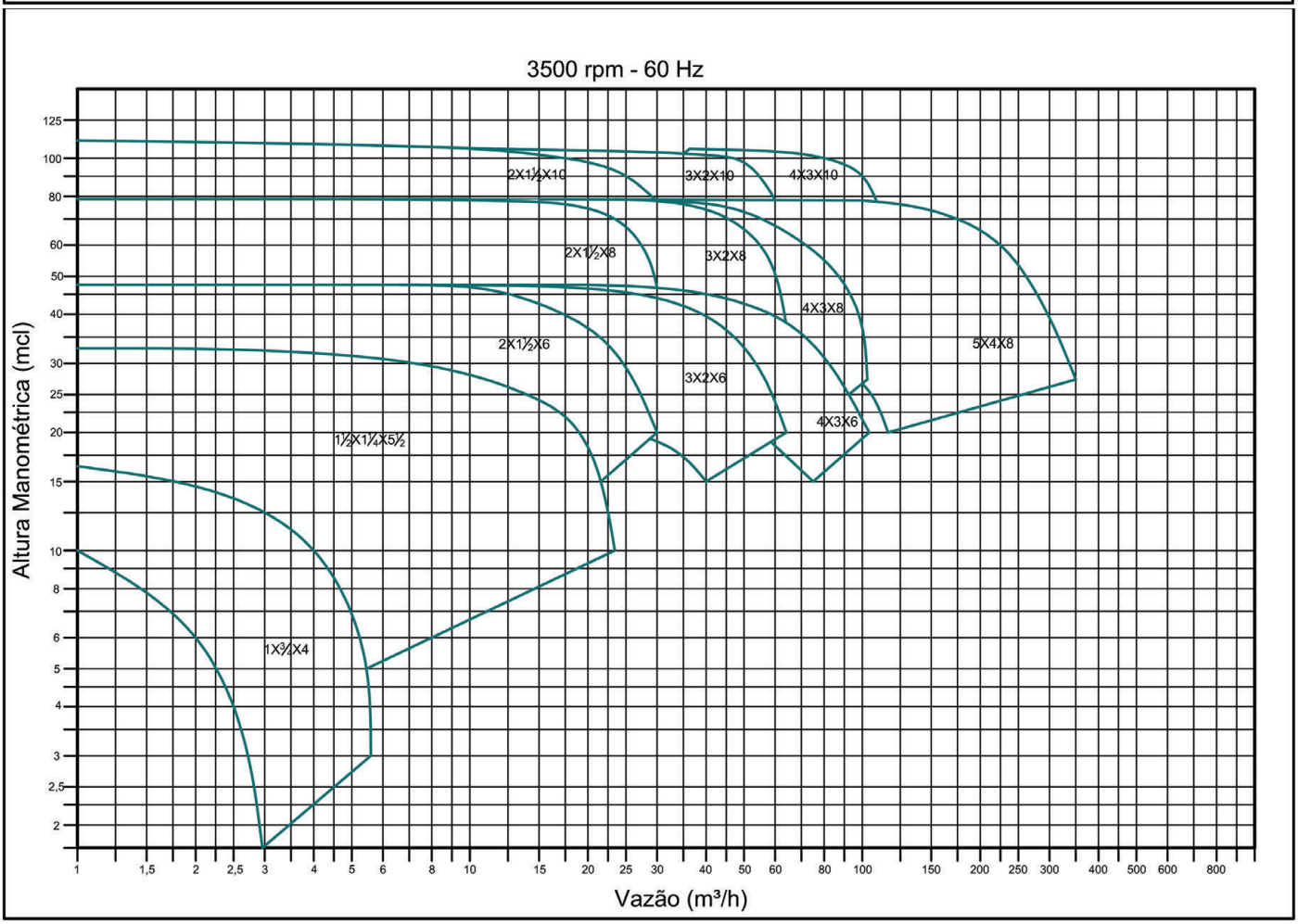
COBERTURA HIDRÁULICA